Мощный канальный блок

PEA-RP GAQ

охлаждение-нагрев: 19,0–44,0 кВт

Пульт управления заказывается отдельно

Описание прибора

- Мощные канальные внутренние блоки применяются в сочетании с наружными блоками серии POWER Inverter (PUHZ-RP200/250YKA) и серии STANDARD Inverter (PUHZ-P200/250YHA).
- Компактные наружные блоки имеют конструкцию с фронтальным выбросом воздуха.
- Длина магистрали может достигать 120 м при использовании наружных блоков серии POWER Inverter.
- Высокое статическое давление вентилятора внутреннего блока.
- Пульт управления не входит в комплект внутренних блоков PEA-RP GAQ и заказывается отдельно. Предусмотрен выбор из 3 вариантов: упрощенный проводной пульт управления PAC-YT52CRA, новый проводной пульт PAR-31MAA, а также комплект из беспроводного ИК-пульта PAR-SL97A-E и приемника ИК-сигналов PAR-SA9CA-E (только для моделей PEA-RP200/250GAQ).

Новый проводной пульт управления PAR-31MAA оснащен большим жидкокристаллическим экраном с подсветкой. Интерфейс пользователя полностью русифицирован.

Параметр / Модель		PEA-RP200GAQ	PEA-RP250GAQ	PEA-RP400GAQ	PEA-RP500GAQ
Холодопроизводительность	кВт	19,0 (9,0-22,4)	22,0 (11,2-28,0)	38,0 (18,0-44,8)	44,0 (22,4-56,0)
Теплопроизводительность	кВт	22,4 (9,5-25,0)	27,0 (12,5-31,5)	44,8 (19,0-50,0)	54,0 (25,0-63,0)
Потребляемая мощность	кВт	1,00	1,10	1,55	2,84
Расход воздуха (низк-выс)	$м^3$/ч	3120-3900	3840-4800	7200	9600
Уровень шума (низк-выс)	дБ(А)	48-51	49-52	52	53
Статическое давление	Па	150		150	
Вес	кг	70,0	77,0	130,0	133,0
Габариты (ШхДхВ)	мм	1400x634x400	1600x634x400	1947x764x595	
Напряжение питания		380–415 В, 3 фазы, 50 Гц		380–415 В, 3 фазы, 50 Гц	
Рабочий ток	А	1,80	2,10	3,8	5,4
Диаметр труб: жидкость/газ	мм (дюйм)	9,52 (3/8) / 25,4(1) [1]	12,7 (1/2) / 25,4(1) [1]	9,52 (3/8) x 2 / 25,4(1) x 2 [1]	12,7 (1/2) x 2 / 25,4(1) x 2 [1]
Диаметр дренажа	дюйм	R1 <внешняя резьба>		R1 <внешняя резьба>	
Максимальная длина магистрали	м	70 (STANDARD Inverter)/100 (POWER Inverter)		70 (STANDARD Inverter)/100 (POWER Inverter)	
Максимальный перепад высот	м	30		30	
Гарантированный диапазон наружных температур	охлаждение	–15 … +46°C (при установленной панели защиты от ветра в наружный блок)			
	нагрев	–20 … +21°C — POWER Inverter, –11 … +21°C — STANDARD Inverter			
Завод (страна)		MITSUBISHI ELECTRIC CONSUMER PRODUCTS (THAILAND) CO., LTD (Таиланд)			
Применяется в комплекте с наружными блоками					
Серия		**Модель наружного блока**			
POWER Inverter:		PUHZ-RP200YKA	PUHZ-RP250YKA	2 x PUHZ-RP200YKA	2 x PUHZ-RP250YKA
STANDARD Inverter:		PUHZ-P200YHA	PUHZ-P250YHA	2 x PUHZ-P200YHA	2 x PUHZ-P250YHA

Опции (аксессуары)

	Наименование	Описание
1	**PAR-31MAA**	Полнофункциональный проводной пульт управления
2	**PAC-YT52CRA**	Упрощенный проводной пульт управления
3	**PAC-SE41TS-E**	Выносной датчик комнатной температуры
4	**MAC-333IF-E**	Комбинированный интерфейс для подключения к сигнальной линии M-NET VRF-систем City Multi, а также для подключения внешних цепей управления и контроля.
5	**PAC-SE55RA-E**[2]	Ответная часть к разъему CN32 (включение/выключение)
6	**PAC-SA88HA-E**[2]	Ответная часть к разъему CN51 (индикация: «вкл/выкл», «неисправность»). В наборе PAC-725AD находится 10 разъемов PAC-SA88HA-E.
7	**PAC-SF40RM-E**[2]	Плата входных/выходных сигналов (сухие контакты)
8	**PAR-SL97A-E**[2]	ИК-пульт дистанционного управления
9	**PAR-SA9CA-E**[2]	Приемник ИК-сигналов для пульта PAR-SL97A-E

[1] Допускается применение трубы 28,6(1-1/8) вместо 25,4(1).
[2] Отмеченные опции не применяются с внутренними блоками PEA-RP400/500GAQ.

Примечания:

1. Системные параметры даны для комбинаций внутренних блоков с наружными агрегатами серии «Power Inverter».
2. Дополнительная информация указана в разделе наружных блоков.

хладагент R410A

Беспроводной пульт управления для моделей PEA-RP200/250GAQ (опции PAR-SL97A-E и PAR-SA9CA-E)

Схемы соединений внутреннего и наружного блоков

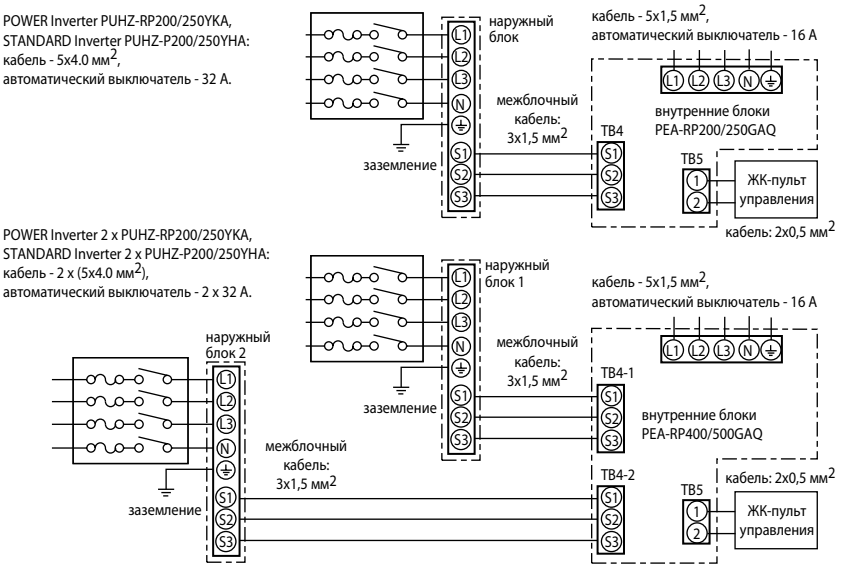

Комментарии к схеме соединений:

1) Сечение кабеля электропитания приборов указано для участков менее 20 м. Для более длинных участков следует выбирать большее сечение, принимая во внимание падение напряжения.
2) Максимальная длина кабеля пульта управления составляет 500 м.
3) Провод заземления должен быть на 60 мм длиннее остальных проводников.

Внутренние блоки PEA-RP200GAQ

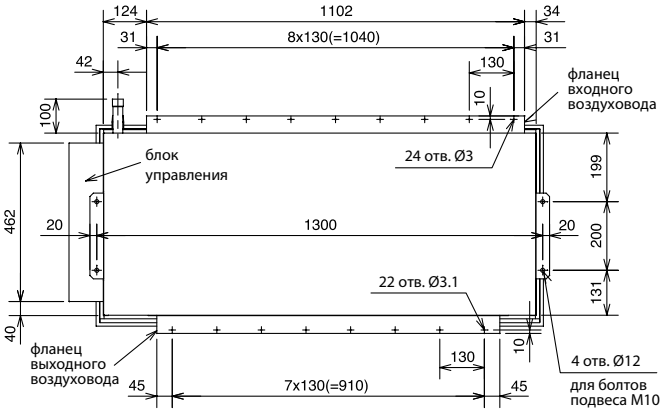

Вид сверху

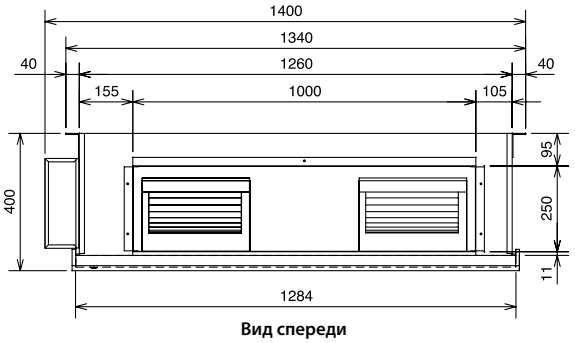

Вид спереди

Принадлежности
1) Термоизоляция соединений фреонопроводов - 2 шт.
2) Пульт управления - 1 шт.

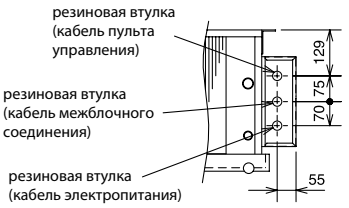

Вид А

Внутренние блоки PEA-RP250GAQ

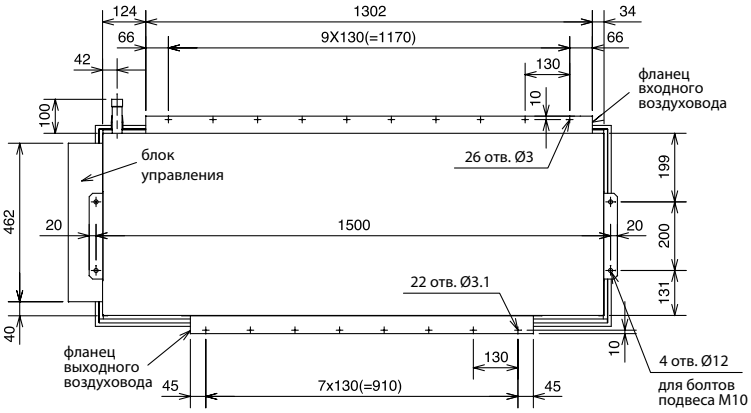

Вид сверху

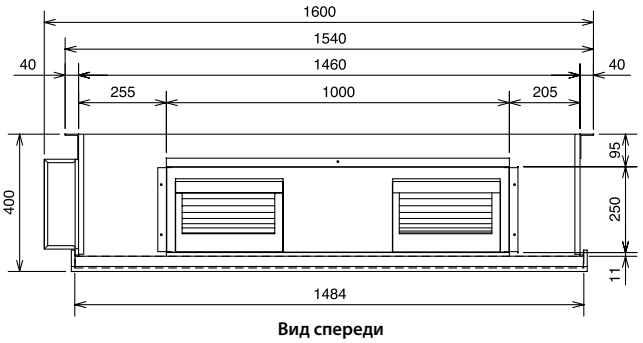

Вид спереди

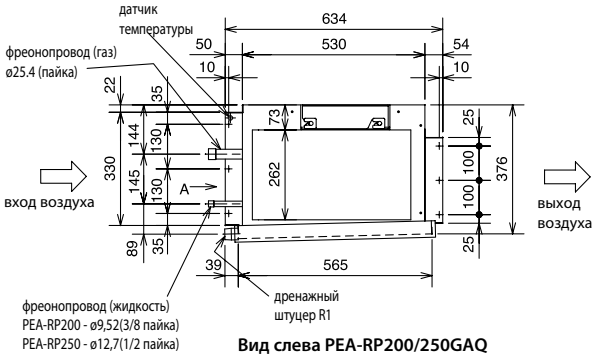

Вид слева PEA-RP200/250GAQ

Внутренние блоки PEA-RP400/500GAQ

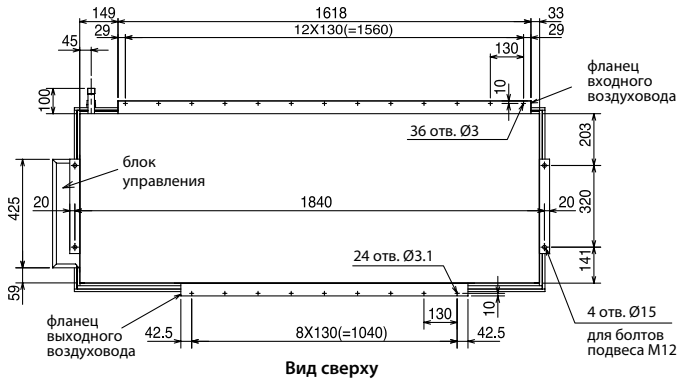

Вид сверху

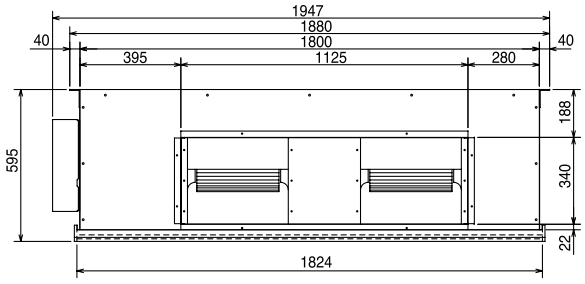

Вид спереди

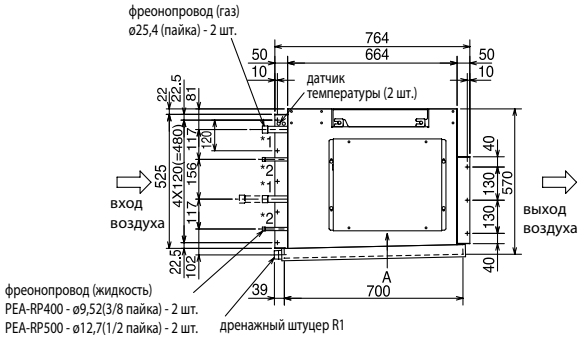

Вид слева PEA-RP400/500GAQ