Рекомендации по монтажу

Монтажная рамка ER

Монтажные рамки поставляются в разобранном виде, наборами из отдельных деталей (наборы деталей обвязываются лентами разного цвета), собираются на месте установки посредством штепсельных соединений.

Коричневая лента – для серий AT, VAT, AH с шириной наружной рамки 23 мм, либо 20 мм (ER 5)

Красная лента – для серий SL (ER 12.5/5)

Прозрачная лента – для всех прочих серий (ER 12.5)

При необходимости штампованные стенные захваты можно отогнуть, например, при установке в стену. Установка решеток, в том числе секционных, с использованием скрытых винтовых зажимов без монтажных рамок невозможна.

Материалы

Монтажные решетки изготовлены из оцинкованного и окантованного стального профиля.

Монтажная рамка для решеток (ER)

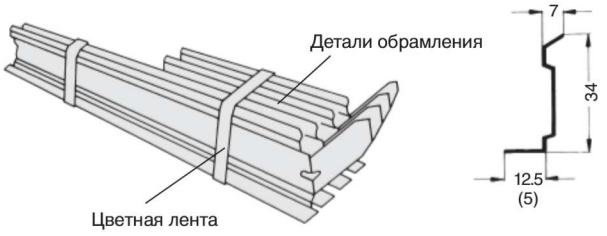

( )-Размеры для решеток серий AT, VAT, AH, наружная рамка шириной 23 мм или 20 мм и профилем SL/H

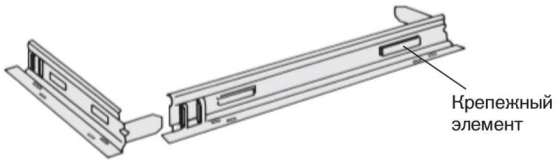

Штепсельное соединение

Монтаж со скрытым винтовым креплением (с монтажной рамкой)

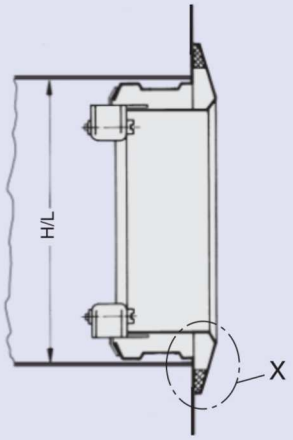

Монтаж с пружинным креплением (с монтажной рамкой)

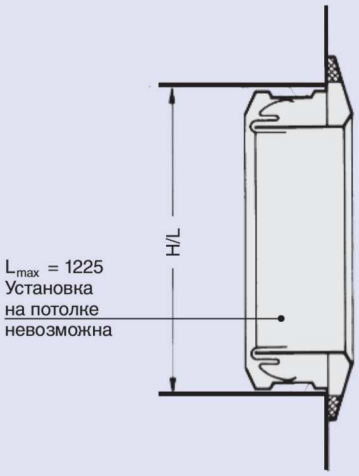

Монтаж с винтовым креплением через отверстия в обрамляющем профиле (без монтажной рамки)

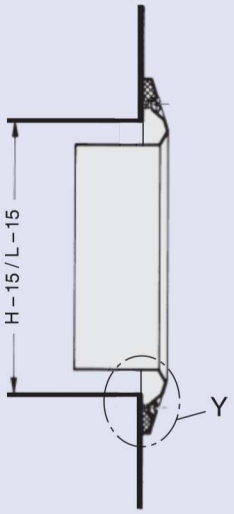

Деталь **X**

Деталь **Y**

Крепление к монтажной рамке посредством строительных креплений

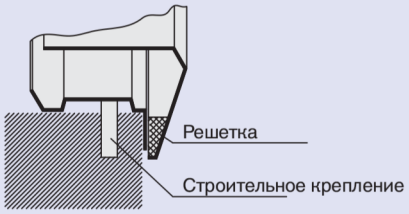

L = Решетки – Номинальная длина
H = Решетки – Номинальная высота